A-A
(1:150)

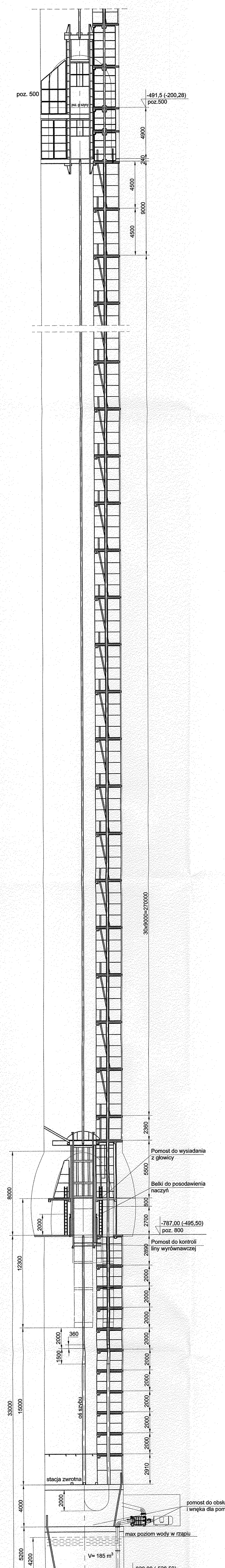

B-B
(1:150)

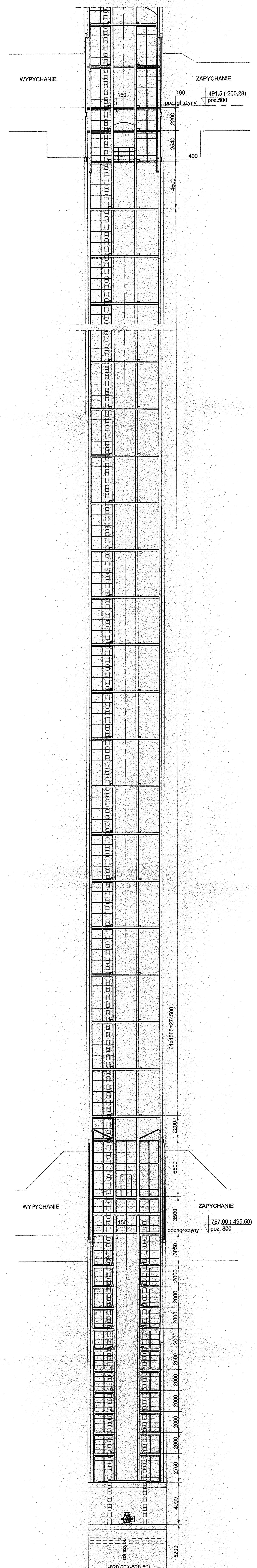

Sposób mocowania
prowadnika klatki wielkogabarytowej
(1:10)

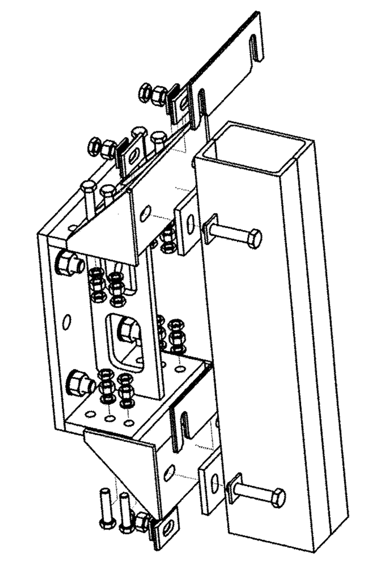

Sposób mocowania
prowadnika przeciwciężaru
(1:10)

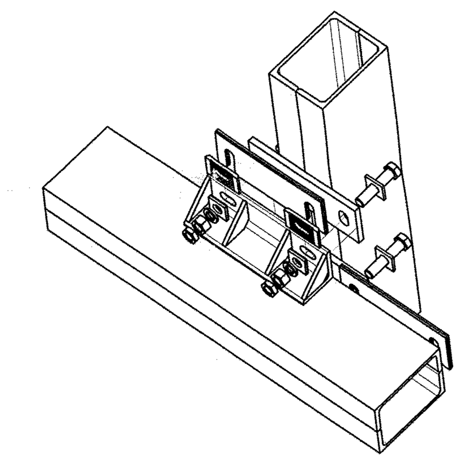

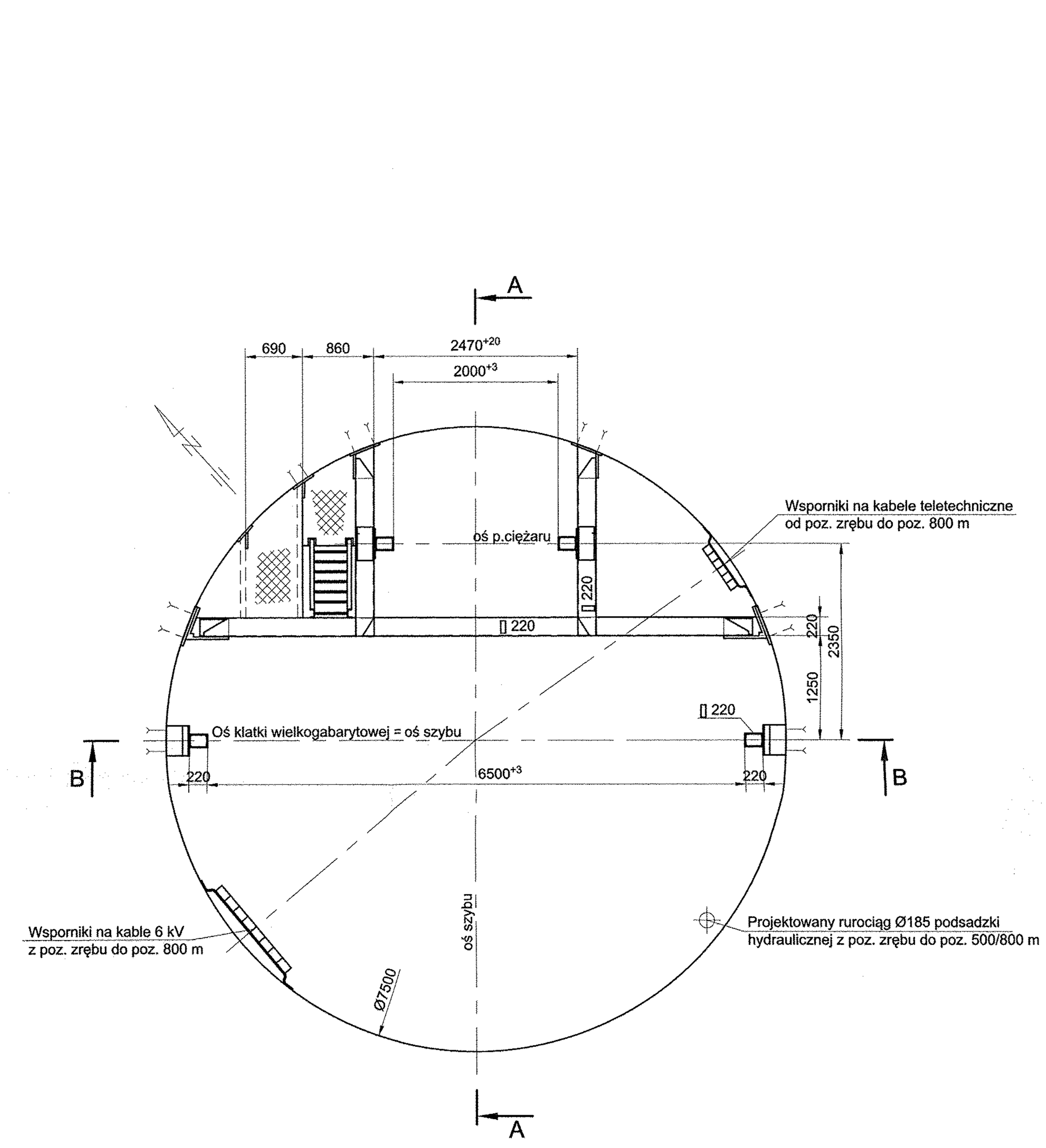

Rozwiązania zawarte w niniejszym rysunku stanowią wyłączną własność KOPEX S.A. z zastrzeżeniem wszelkich skutków prawnych.
Stosowanie, powielanie oraz udostępnianie osobom trzecim może nastąpić wyłącznie na podstawie pisemnej zgody KOPEX S.A.

KOPEX S.A.
BIURO PROJEKTÓW GÓRNICZYCH
z siedzibą: 41-900 Bytom, ul. Katowicka 18

Zamawiający: Inwestor: Południowy Koncern Węglowy S.A. ul. Grunwaldzka 37, 43-600 Jaworzno	Funkcja	Imię i nazwisko	Podpis
	Projektował	inż. J. Jankowski	
Tytuł opracowania: Zwiększenie zdolności produkcyjnych Południowego Koncernu Węglowego S.A. z posiadanych złóż poprzez budowę poziomu 800m i uruchomienie czwartej ściany w Zakładzie Górniczym "Janina" wraz z niezb ędnymi harmonogramami i zbiorczymi kosztorysami szacunkowymi oraz zakresami rzeczowymi.	Konstruował	mgr inż. Ł. Jara	
	Sprawdził	mgr inż. J. Śliwa	
	Kierownik TBG	mgr inż. J. Śliwa	
	Numer projektu	Nr kolejny rysunku	10
Stadium: koncepcja / Branża: wielobranżowe	314-W/12/II	Przynależy do rys. nr	
Część 3: Koncepcja pogłębiania szybu Janina VI wraz z zagospodarowaniem terenu na czas budowy. Wersja II		Zastępuje rys. nr	
	Numer umowy 12X4054	**Numer rysunku**	
Tytuł rysunku: Zbrojenie szybu od poz. 500m do poz. 800m	Data	II-III.2013	W-1867/II
	Nr str. wykazu	—	
	Masa (w kg)	—	
	Skala	1:150	